EPSILON FORST- & RECYCLINGKRANE

PALFINGER

EPSILON OFFROAD EPSOLUTION

PALFINGEREPSILON.COM

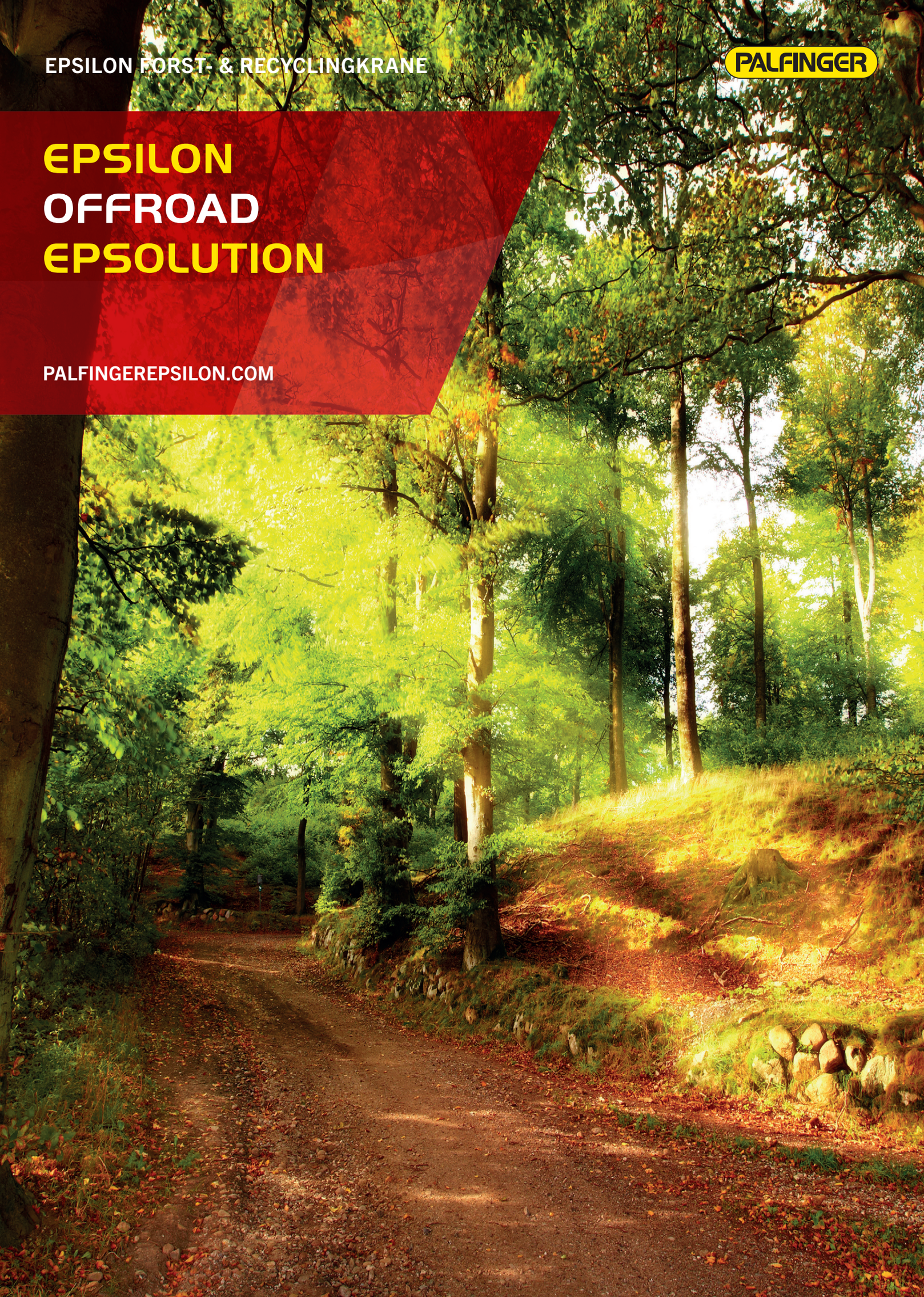

IHR PARTNER FÜR DIE ZUKUNF

Bei PALFINGER EPSILON ist jedes Produkt weit mehr als die Summe aller Einzelteile. Wir tragen im gesamten Unternehmen modernsten Anforderungen und individuelle Lösungen an. Kundenzufriedenheit hat für uns oberste Priorität. Darum vertrauen Sie bei PALFINGER EPSILON auf langlebige und wartu niedrigen Energieverbrauch auszeichnen.

Um langfristige Lösungen sind wir auch bei uns selbst stets bemüht. Wir fördern und fordern Mitarbeiter in unserem Innovationszentrum und erweitern m Zukunft. Gemeinsam mit unseren Partnern setzen wir weiterhin alle Hebel in Bewegung, wenn es heißt Ihnen durch innovative Produkte die individuell b

PALFINGER EPSILON.

PALFINGER EPSILON
Firmenstandort

PRODUKTBEZEICHNUNG

S 110 F 86

- **86** – Reichweite [dm]
- **F** – Forwarderkrane
  R - Rückekrane
  H - Harvesterkrane
- **110** – Hubmoment [kNm]
- **S** – Klasse
  C - compakt
  M - mittel
  S - schwer
  X - extra schwer

PRODUKTÜBERSICHT

Forwarderkrane	
C45F	4
C50F, C60F	5
M70F, M80F, S100F, S110F	6
X120F, X140F	7
Rückekrane	
M70R, M80R, M90R, S110R, S120R	8 / 9
X130R, X150R	10
Harvesterkrane	
M160H	11
Ausstattung	12 - 14
Greifer	14

FT

ngen Rechnung und streben für unsere Kunden stets dauerhafte, innovative
wartungsarme Produkte, die sich durch eine hohe Wirtschaftlichkeit und einen

ern mit dem Umbau der Firmenzentrale schon jetzt die Kapazitäten für die
ell beste Lösung zu liefern.

FORWARDERKRANE
C-KLASSE

84

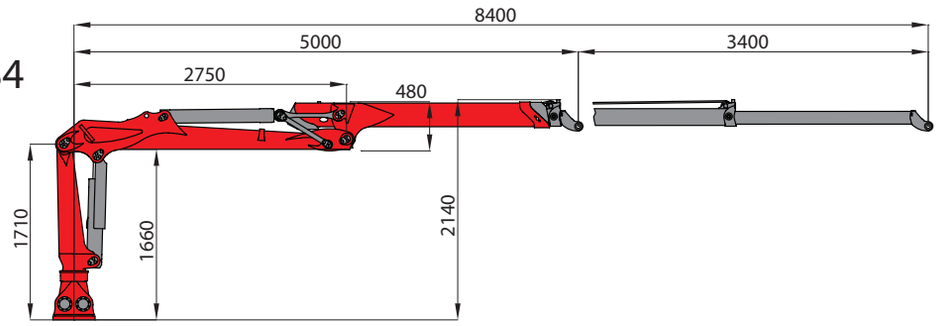

84

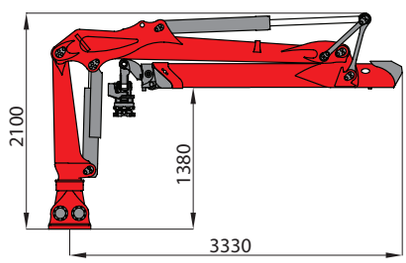

C45F

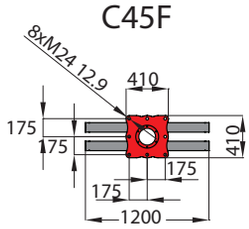

84

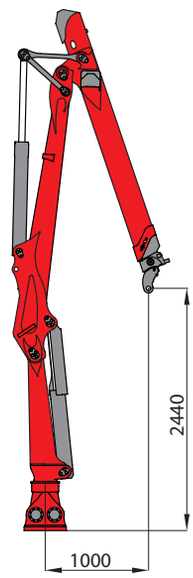

67

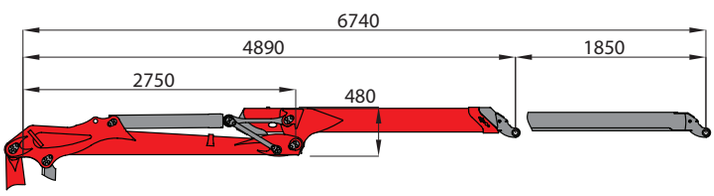

67

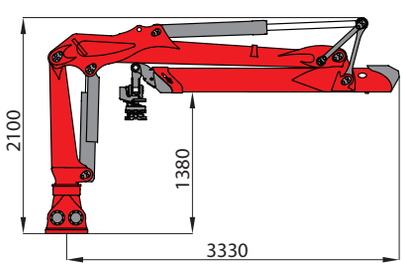

67

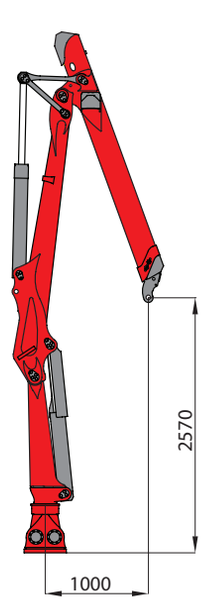

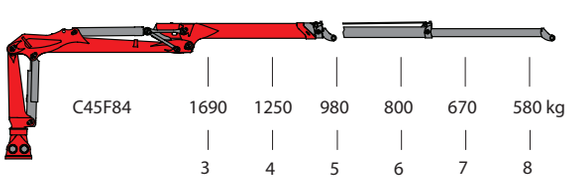

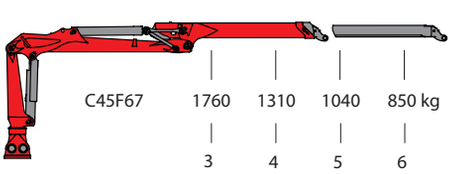

		C45F	
		67	84
Hubmoment brutto	[kNm]	71	
Hubmoment netto	[kNm]	53	51
Max. Reichweite	[m]	6,7	8,4
Schwenkmoment brutto	[kNm]	18	
Schwenkmoment netto	[kNm]	14	
Schwenkbereich	[°]	340	
Eigengewicht ohne Gelenk / Rotator	[kg]	1020	1100
Betriebsdruck	[bar]	170	
Pumpenfördermenge empf.	[l/min]	100 LS	
Rotator (EPSILON)		RB06F	

Gewicht Standardkran inkl. Öl, Scheinwerferkonsolen und Hubzylinder-schutz, ohne Gelenk und Rotator, Materialtoleranzen +/- 5%; Hublast netto ohne Lastaufnahmemittel
Konstruiert für Intervallbetrieb bis max. 4 Std. / Tag bzw. 800 Std / Jahr

FORWARDERKRANE
C-KLASSE

86

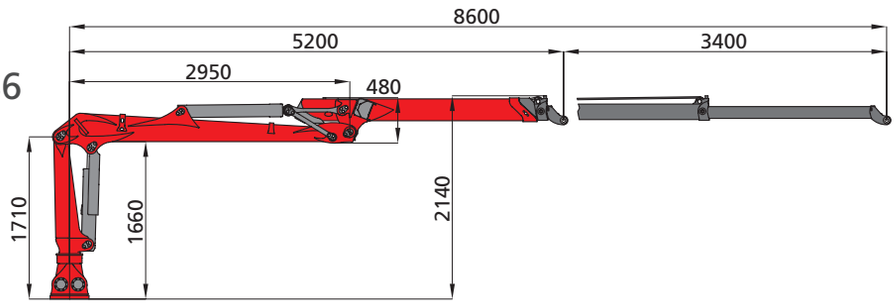

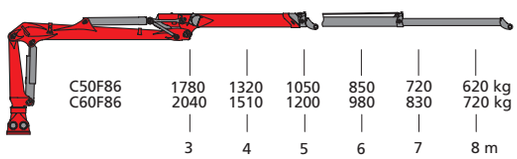

86

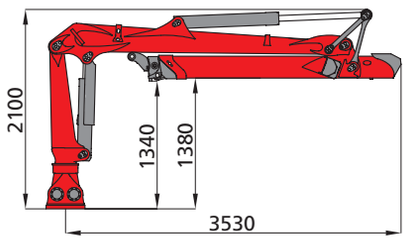

69

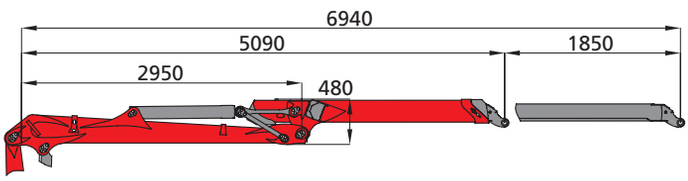

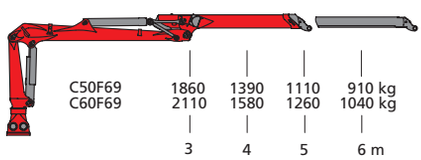

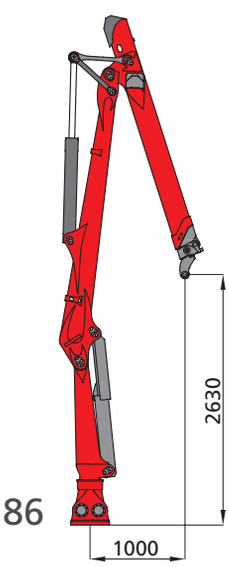

86

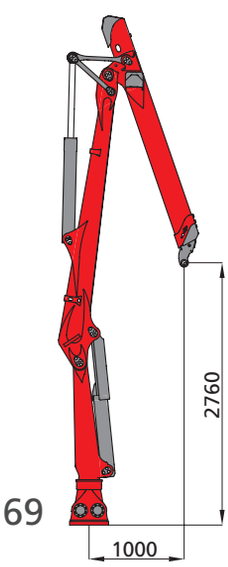

69

C50F
C60F

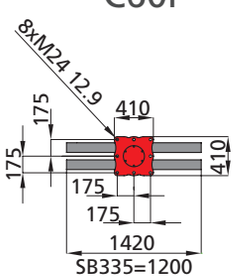

		C50F		C60F	
		69	86	69	86
Hubmoment brutto	[kNm]	76		82	
Hubmoment netto	[kNm]	56	54	63	61
Max. Reichweite	[m]	6,9	8,6	6,9	8,6
Schwenkmoment brutto	[kNm]	23		25	
Schwenkmoment netto	[kNm]	18		20	
Schwenkbereich	[°]	425		425	
Eigengewicht ohne Gelenk / Rotator	[kg]	1060	1140	1090	1170
Betriebsdruck	[bar]	180		200	
Pumpenfördermenge empf.	[l/min]	120 LS		120 LS	
Rotator (EPSILON)		RB06F		RB06F	

Gewicht Standardkran inkl. Öl, Scheinwerferkonsolen und Hubzylinder-schutz, ohne Gelenk und Rotator, Materialtoleranzen +/- 5%; Hublast netto ohne Lastaufnahmemittel

FORWARDERKRANE

M-KLASSE / S-KLASSE

86

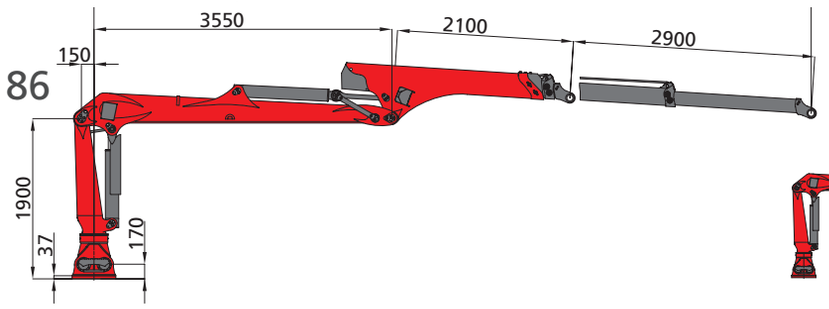

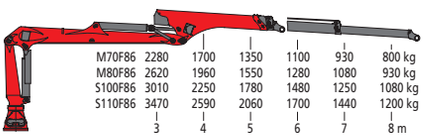

M70F86	2280	1700	1350	1100	930	800 kg
M80F86	2620	1960	1550	1280	1080	930 kg
S100F86	3010	2250	1780	1480	1250	1080 kg
S110F86	3470	2590	2060	1700	1440	1200 kg
	3	4	5	6	7	8 m

101

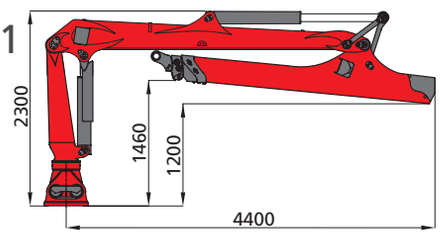

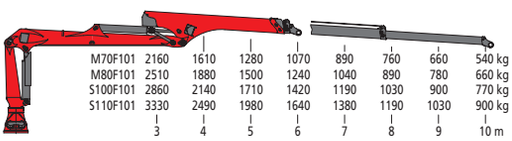

M70F101	2160	1610	1280	1070	890	760	660	540 kg
M80F101	2510	1880	1500	1240	1040	890	780	660 kg
S100F101	2860	2140	1710	1420	1190	1030	900	770 kg
S110F101	3330	2490	1980	1640	1380	1190	1030	900 kg
	3	4	5	6	7	8	9	10 m

101

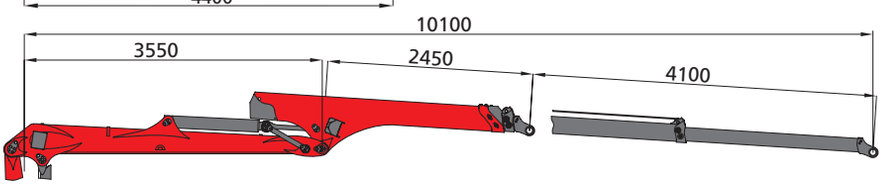

81

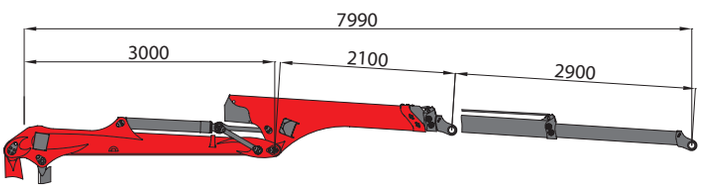

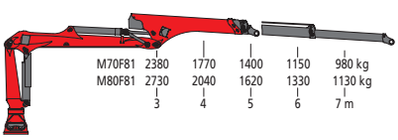

M70F81	2380	1770	1400	1150	980 kg
M80F81	2730	2040	1620	1330	1130 kg
	3	4	5	6	7 m

80

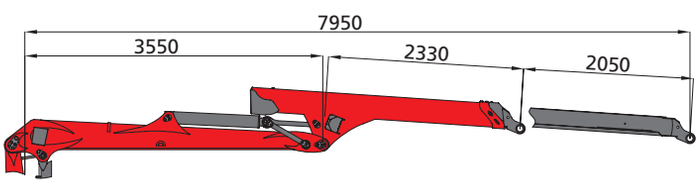

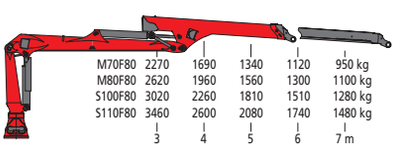

M70F80	2270	1690	1340	1120	950 kg
M80F80	2620	1960	1560	1300	1100 kg
S100F80	3020	2260	1810	1510	1280 kg
S110F80	3460	2600	2080	1740	1480 kg
	3	4	5	6	7 m

M70F
M80F

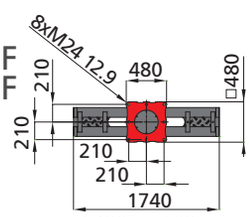

SB205 = 1085
SB240 = 1190

S100F
S110F

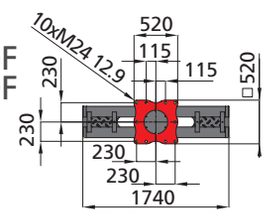

SB205 = 1115
SB240 = 1240

N

niedrige Säule

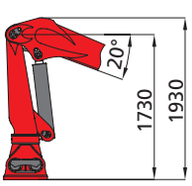

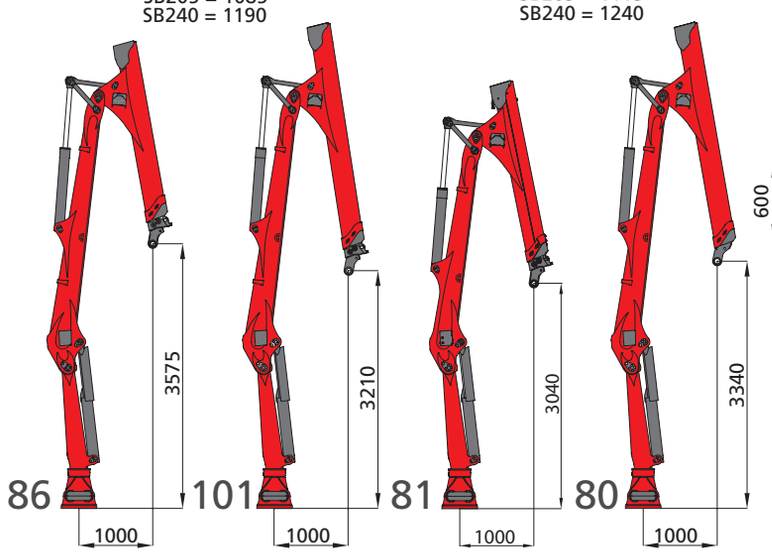

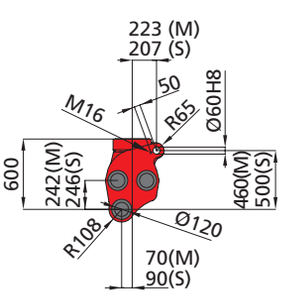

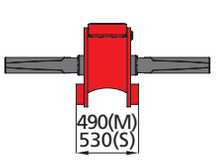

M/S-Klasse

GT

Tilt Grundgestell

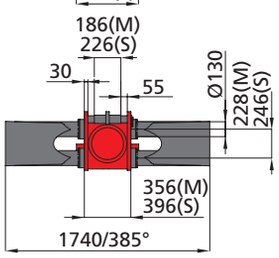

FORWARDERKRANE
X-KLASSE

86

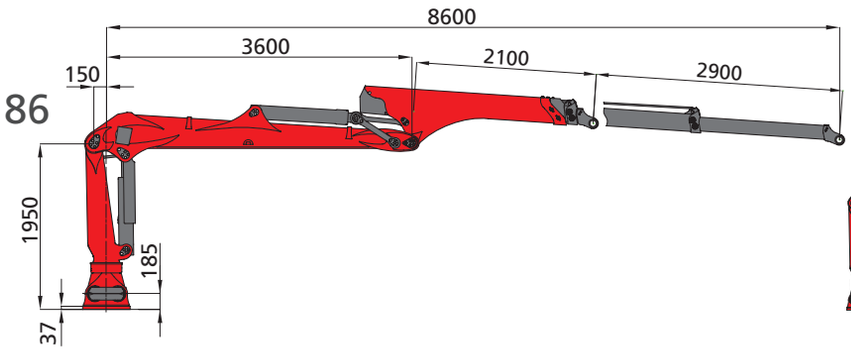

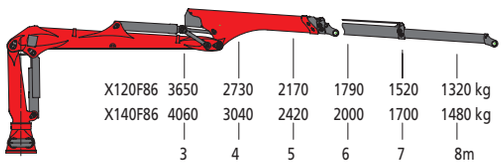

80

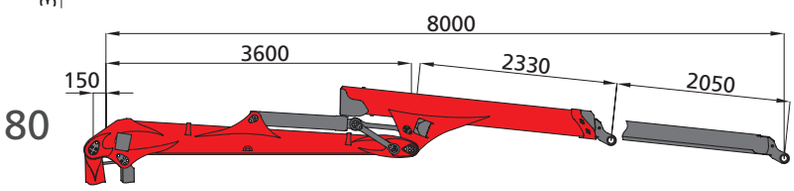

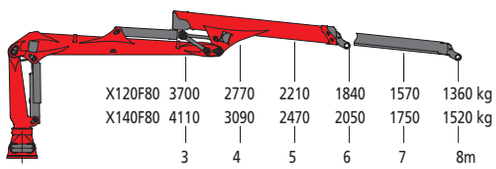

102

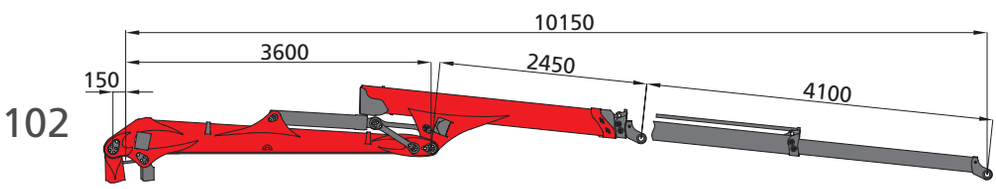

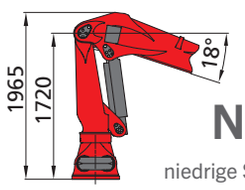

N

niedrige Säule

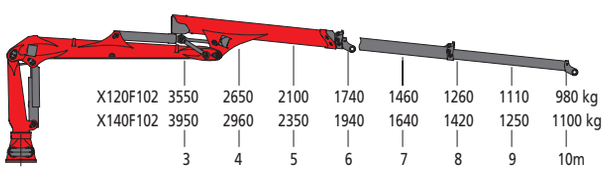

X120F
X140F

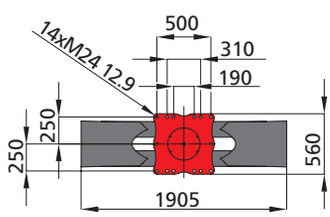

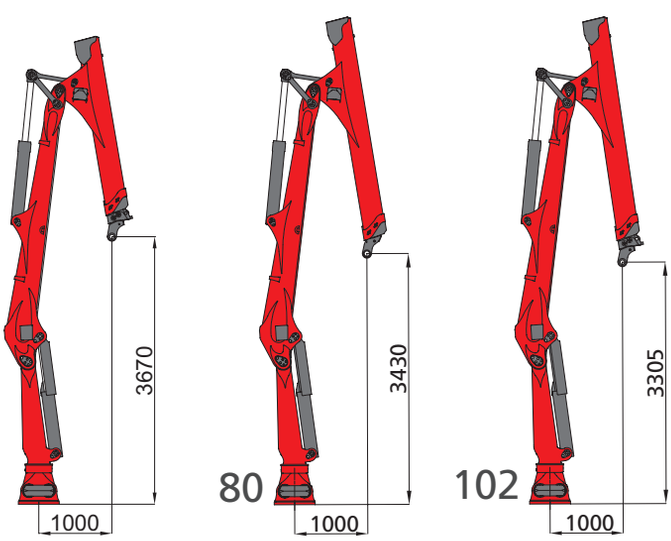

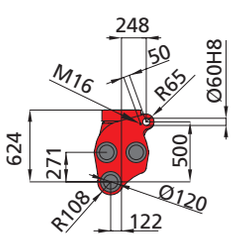

X-Klasse

GT

Tilt Grundgestell

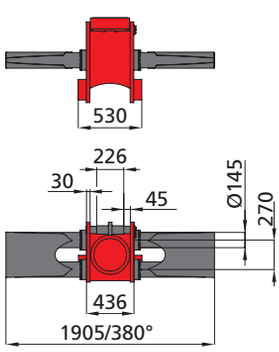

		M70F				M80F				S100F			S110F			X120F			X140F		
		80	81	86	101	80	81	86	101	80	86	101	80	86	101	80	86	102	80	86	102
Hubmoment brutto	[kNm]	102				114				128			143			159			173		
Hubmoment netto	[kNm]	68	71	68	65	79	82	79	75	91	90	86	104	104	100	111	110	107	123	122	119
Max. Reichweite	[m]	8,0	8,0	8,6	10,1	8,0	8,0	8,6	10,1	8,0	8,6	10,1	8,0	8,6	10,1	8,0	8,6	10,2	8,0	8,6	10,2
Schwenkmoment brutto	[kNm]	31				35				40			44			45			49		
Schwenkmoment netto	[kNm]	26				29				33			36			40			43		
Schwenkbereich	[°]	385								385						380					
Eigengewicht ohne Gelenk / Rotator	[kg]	1590	1590	1650	1730	1620	1620	1680	1760	1750	1800	1890	1780	1830	1920	2090	2140	2220	2120	2170	2250
Betriebsdruck	[bar]	215				240				215			240			230			250		
Pumpenfördermenge empf.	[l/min]	130 LS								150 LS						150 LS					
Rotator (Indexator)		G121								G141						G141					

Gewicht Standardkran inkl. Öl, Scheinwerferkonsolen und Hubzylinder-schutz, ohne Gelenk und Rotator, Materialtoleranzen +/- 5%; Hublast netto ohne Lastaufnahmemittel

RÜCKEKRANE
M-KLASSE / S-KLASSE

59

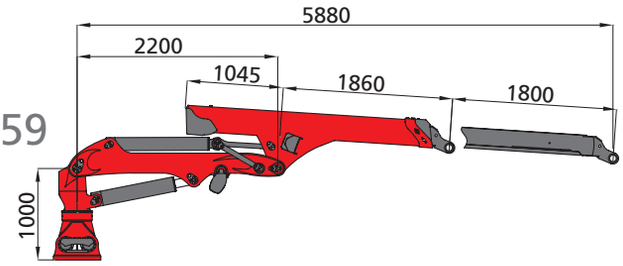

68

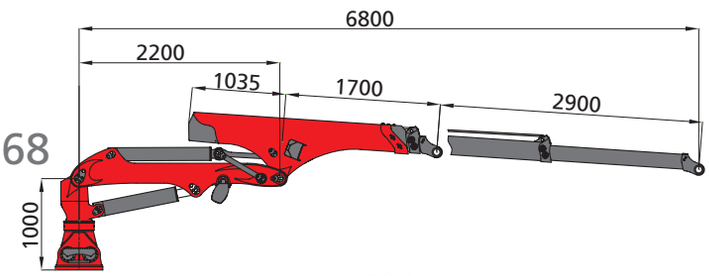

68

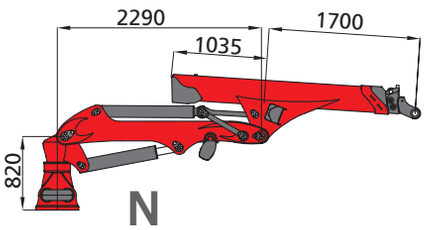

N

niedrige Säule
(nur bei
M70R68)

72

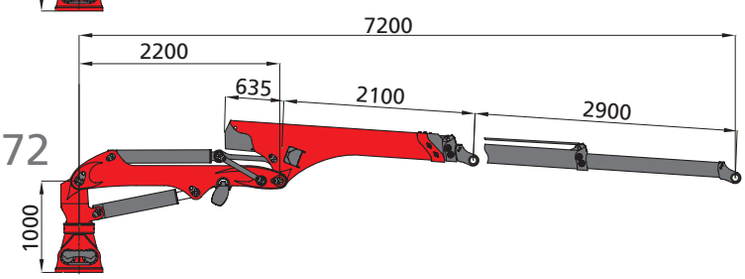

M70R
M80R
M90R

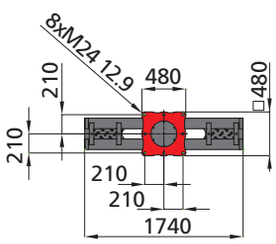

SB205 = 1085
SB240 = 1190

80

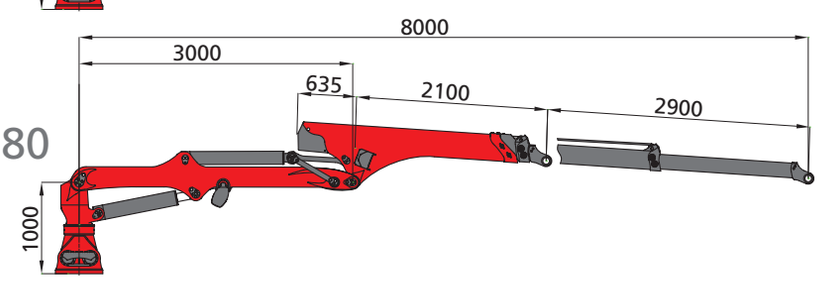

S110R
S120R

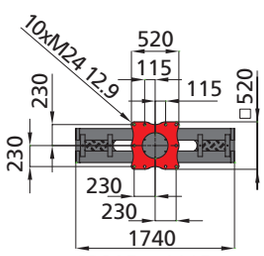

SB205 = 1115
SB240 = 1240

96

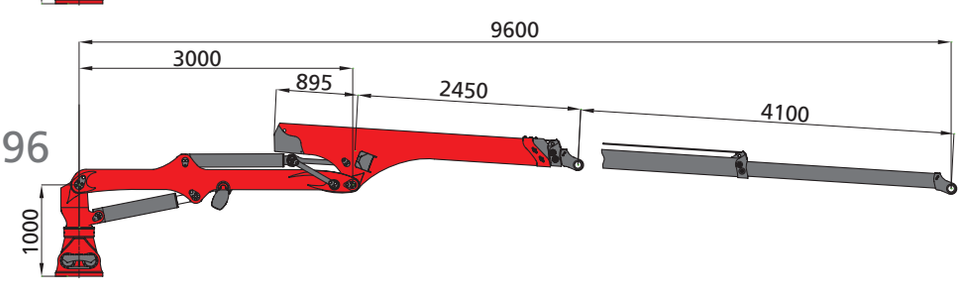

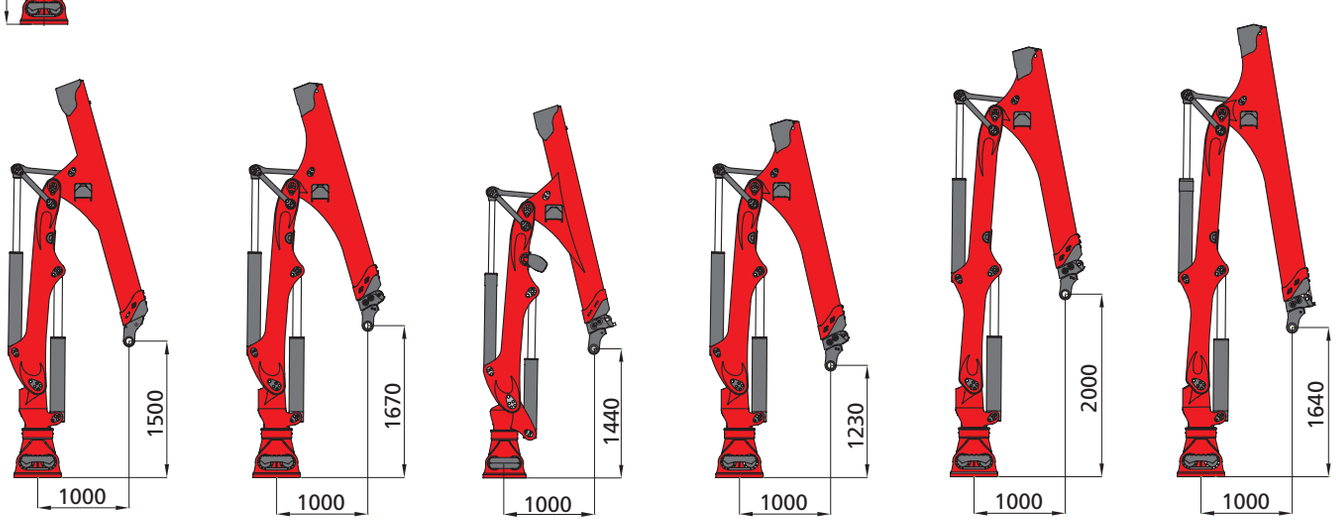

59 68 68N 72 80 96

RÜCKEKRANE
M-KLASSE / S-KLASSE

59

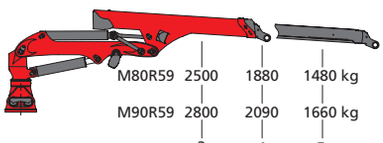

M80R59	2500	1880	1480 kg	
M90R59	2800	2090	1660 kg	
	3	4	5 m	

59

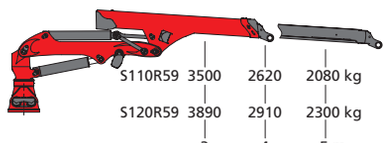

S110R59	3500	2620	2080 kg
S120R59	3890	2910	2300 kg
	3	4	5 m

68

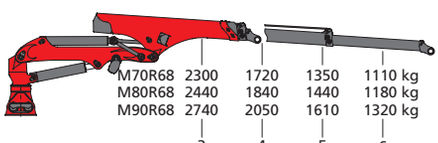

M70R68	2300	1720	1350	1110 kg
M80R68	2440	1840	1440	1180 kg
M90R68	2740	2050	1610	1320 kg
	3	4	5	6m

68

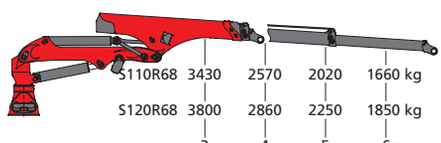

S110R68	3430	2570	2020	1660 kg
S120R68	3800	2860	2250	1850 kg
	3	4	5	6m

72

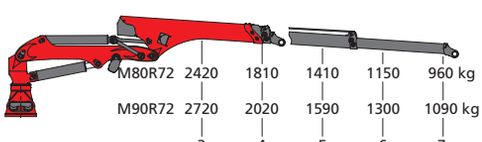

M80R72	2420	1810	1410	1150	960 kg
M90R72	2720	2020	1590	1300	1090 kg
	3	4	5	6	7 m

72

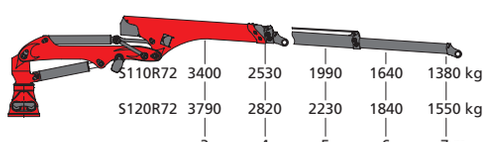

S110R72	3400	2530	1990	1640	1380 kg
S120R72	3790	2820	2230	1840	1550 kg
	3	4	5	6	7 m

80

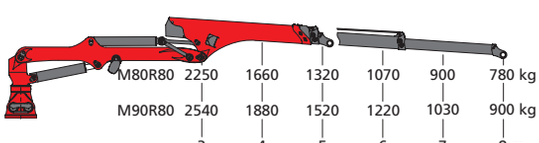

M80R80	2250	1660	1320	1070	900	780 kg
M90R80	2540	1880	1520	1220	1030	900 kg
	3	4	5	6	7	8 m

80

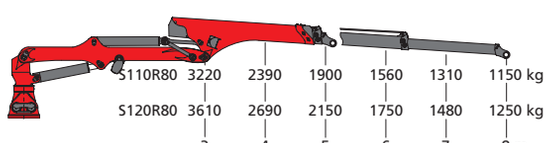

S110R80	3220	2390	1900	1560	1310	1150 kg
S120R80	3610	2690	2150	1750	1480	1250 kg
	3	4	5	6	7	8 m

96

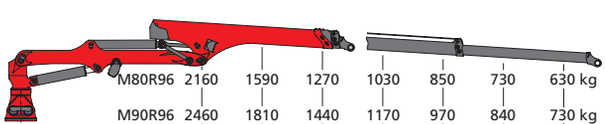

M80R96	2160	1590	1270	1030	850	730	630 kg
M90R96	2460	1810	1440	1170	970	840	730 kg
	3	4	5	6	7	8	9 m

96

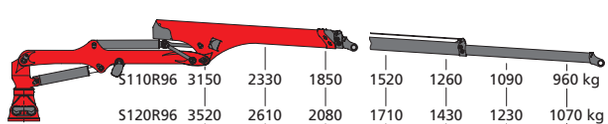

S110R96	3150	2330	1850	1520	1260	1090	960 kg
S120R96	3520	2610	2080	1710	1430	1230	1070 kg
	3	4	5	6	7	8	9 m

		M70R	M80R					M90R					S110R					S120R				
		68	59	68	72	80	96	59	68	72	80	96	59	68	72	80	96	59	68	72	80	96
Hubmoment brutto	[kNm]	90	95					104					126					139				
Hubmoment netto	[kNm]	69	75	73	73	68	65	84	82	82	76	74	105	103	102	97	95	117	114	114	108	106
Max. Reichweite	[m]	6,8	5,9	6,8	7,2	8,0	9,6	5,9	6,8	7,2	8,0	9,6	5,9	6,8	7,2	8,0	9,6	5,9	6,8	7,2	8,0	9,6
Schwenkmoment brutto	[kNm]	30	31					35					40					44				
Schwenkmoment netto	[kNm]	25	26					29					33					36				
Schwenkbereich	[°]	385											385									
Eigengewicht ohne Gelenk / Rotator	[kg]	1430	1330	1450	1450	1490	1620	1360	1480	1480	1520	1650	1490	1580	1580	1630	1730	1520	1610	1610	1660	1760
Betriebsdruck	[bar]	190	200					220					205 / 260 Tele					225 / 280 Tele				
Pumpenfördermenge empf.	[l/min]	130 LS											150 LS									
Rotator (Indexator)		G121	G141										G141									

Gewicht Standardkran inkl. Öl, Scheinwerferkonsolen und Hubzylinder-schutz, ohne Gelenk und Rotator, Materialtoleranzen +/- 5%; Hublast netto ohne Lastaufnahmemittel

RÜCKEKRANE
X-KLASSE

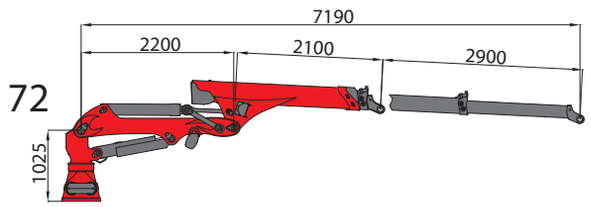

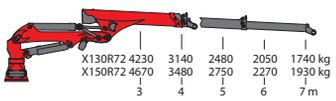

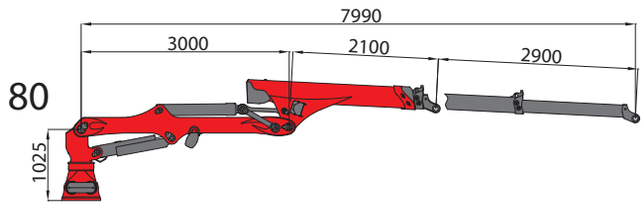

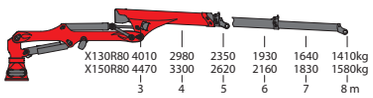

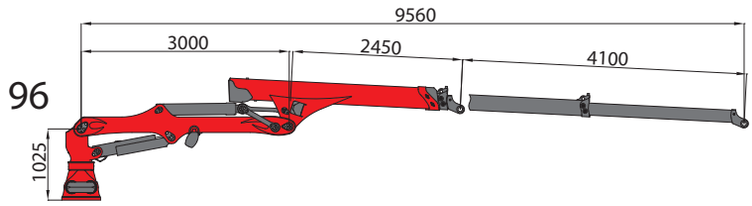

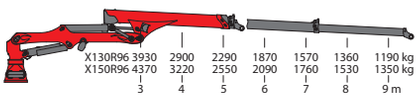

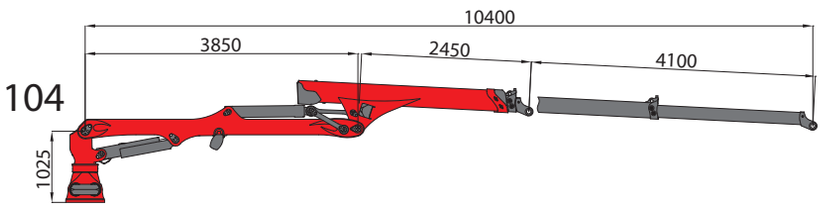

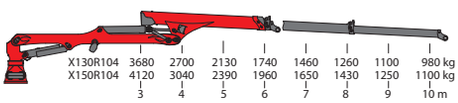

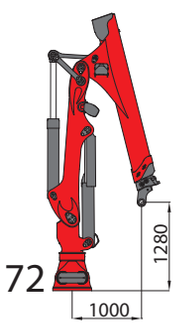

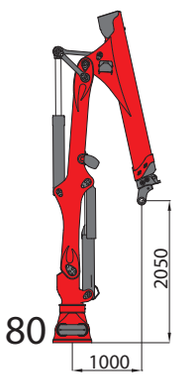

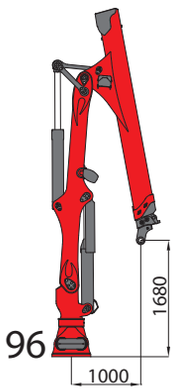

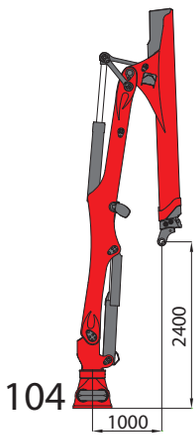

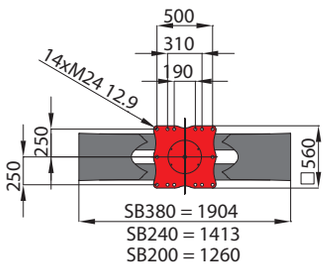

		X130R				X150R			
		72	80	96	104	72	80	96	104
Hubmoment brutto	[kNm]	156				170			
Hubmoment netto	[kNm]	127	120	118	110	140	134	131	124
Max. Reichweite	[m]	7,2	8,0	9,6	10,4	7,2	8,0	9,6	10,4
Schwenkmoment brutto	[kNm]	57				62			
Schwenkmoment netto	[kNm]	47				52			
Schwenkbereich	[°]	380							
Eigengewicht ohne Gelenk / Rotator	[kg]	1940	2020	2110	2180	1970	2050	2140	2210
Betriebsdruck	[bar]	220				240			
Pumpenfördermenge empf.	[l/min]	150 LS							
Rotator (Indexator)		G141							

Gewicht Standardkran inkl. Öl, Scheinwerferkonsolen und Hubzylinder-schutz, ohne Gelenk und Rotator, Materialtoleranzen +/- 5%; Hublast netto ohne Lastaufnahmemittel

100

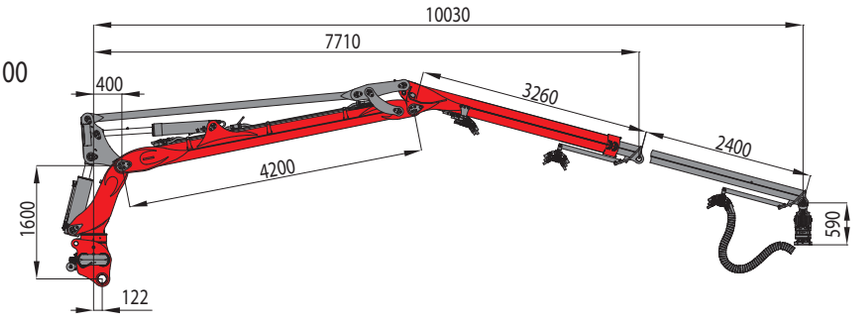

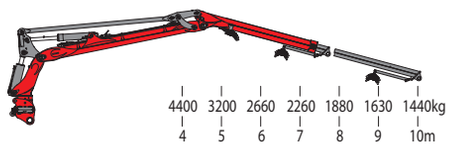

110

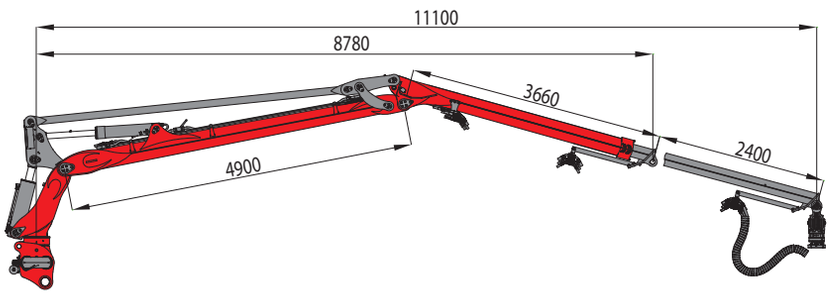

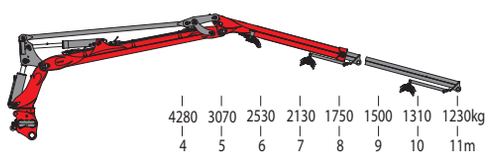

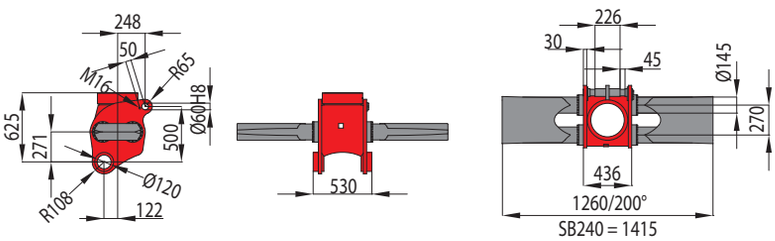

100EP

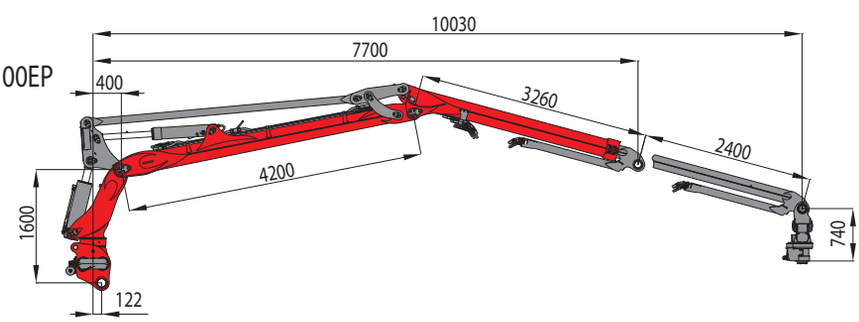

E+P

Endless and Protected

110EP

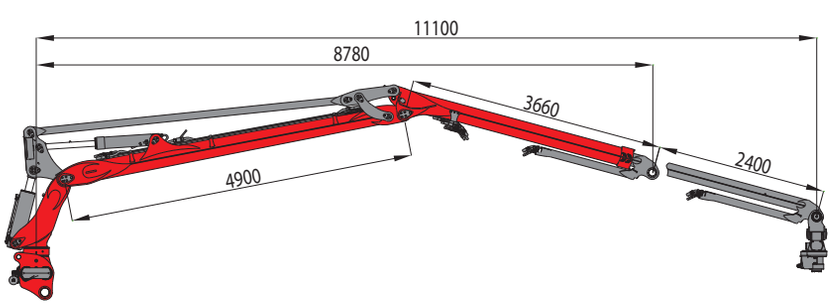

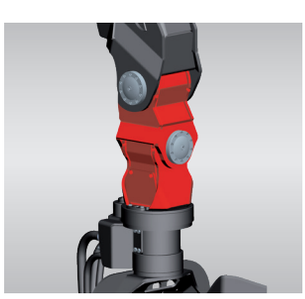

		M160H			
		100	111	100 EP	111 EP
Hubmoment brutto	[kNm]	200			
Hubmoment netto	[kNm]	160	154	160	154
Max. Reichweite	[m]	10,0			
Schwenkmoment brutto	[kNm]	56			
Schwenkmoment netto	[kNm]	45			
Schwenkbereich	[°]	200			
Eigengewicht ohne Gelenk / Rotator	[kg]	2560	2660	2580	2680
Betriebsdruck	[bar]	250			
Pumpenfördermenge empf.	[l/min]	200 LS			

Gewicht Standardkran inkl. Öl, Scheinwerferkonsolen und Hubzylinder-schutz, ohne Gelenk und Rotator, Materialtoleranzen +/- 5%; Hublast netto ohne Lastaufnahmemittel

Serienausstattung		Forwarderkrane				Rückekrane			Harvester	Seite
		C45F C50F C60F	M70F M80F	S100F S110F	X120F X140F	M70R M80R M90R	S110R S120R	X130R X150R	M160H	
Doppelschwenkwerk mit Endlagendämpfung, Sicherheitsventil und 385° Schwenkbereich (380° bei X-Klasse)		-	■	■	■	■	■	■	-	
Doppelschwenkwerk mit Endlagendämpfung (bei C45F ohne) , 425° Schwenkbereich (340° bei C45F)		■	-	-	-	-	-	-	-	
Doppelschwenkwerk mit Endlagendämpfung, 200° Schwenkbereich		-	-	-	-	-	-	-	■	
Totpunkt über Sicherheitsventil		-	■	■	■	■	■	■	-	
Bio-Öl Füllung LUKOIL GEYSER BIO S 46		■	■	■	■	■	■	■	■	
Lackierung RAL 3020		■	■	■	■	■	■	■	■	
Zentralschmierung montiert am Grundgestell, Gelenk Hauptarm und Gelenk Knickarm		-	-	-	-	-	-	-	■	
Hydraulische Schwingungsdämpfer montiert für Schwenken und Hubzylinder		-	-	-	-	-	-	-	■	
Elektrische Endschalter montiert für Hub- und Knickzylinder		-	-	-	-	-	-	-	■	
Absperrhahn montiert am Hauptarm für Fkt. Druck-Pumpe und Rücklauf-Aggregat		-	-	-	-	-	-	-	■	
Hauptarm mit massivem Untergurt - kein Schutzblech notwendig		-	■	■	■	-	-	-	-	
Hubzylinderschutz		■	■	■	■	■	■	■	-	
EPSCOPE Doppelteleskopsystem mit innen liegenden Schläuchen und innen liegendem Schubzylinder		■	■	■	■	■	■	■	-	2
EPSLINK Epsilon Lastgehänge mit innen liegender Schlauchführung inkl. Schlauchsatz Kran-Rotator		■	■	■	■	■	■	■	-	2
EPSLIGHT Epsilon Lichtpaket montiert und komplett verkabelt bestehend aus:										2
● 2 LED Scheinwerfer (je 1000 Lumen) am Hauptarm positionsgesteuert mittels Gelenk		-	■	■	■	-	-	-	-	
● 2 LED Scheinwerfer (je 1000 Lumen) am Knickarm		■	■	■	■	■	■	■	-	
● 4 LED Scheinwerfer (je 3000 Lumen) am Hauptarm-Hebel		-	-	-	-	-	-	-	■	
Rotator Indexator G141, inkl. Schutzbügel für Schläuche		-	-	■	■	■	■	■	-	
Rotator Indexator G121, inkl. Schutzbügel für Schläuche		-	■	-	-	■	-	-	-	
Rotator EPSILON RB06F 6to, inkl. Schutzbügel für Schläuche		■	-	-	-	-	-	-	-	
Rotator Indexator H132		-	-	-	-	-	-	-	■	
MPB 100 - Pendelbremse Indexator		-	■	■	■	■	■	■	-	
MPB 2-2 Doppelpendelbremse Indexator		-	-	-	-	-	-	-	■	
24V elektrische Ausführung in 24 Volt		■	■	■	■	■	■	■	■	
Sonderausstattungen										
KM	Stammkamm	-	□	□	□	□	□	□	-	13
LED2	2 x LED Scheinwerfer (je 3000 Lumen) am Knickarm	□	-	-	-	□	□	□	-	13
LED4	4 x LED Scheinwerfer (je 3000 Lumen, 2 x Epslight am Hauptarm und 2 x am Knickarm)	-	□	□	□	-	-	-	-	13
RAL	Sonderfarbe RAL für Kran	□	□	□	□	□	□	□	□	
SLP	Ersatzschlauchpaket (4xTeleskop, 4xGelenk-Rotator)	□	□	□	□	□	□	□	-	
STV	Schwimmstellungsventil für Schwenkwerk (nicht in Verb. mit DM9F oder DM10F)	-	□	□	□	□	□	□	-	13
SPC	Schwenkwinkel-Positions-Überwachung	-	□	□	□	-	-	-	■	13
MÖ	Mineralölfüllung Total Azolla ZS32	□	□	□	□	□	□	□	□	
12V	elektrische Ausführung in 12 Volt	□	□	□	□	□	□	□	-	
EP	**E+P System** : Endlosdrehantrieb an Kranspitze, geschütze Schlauch- und Elektrikführung (CANBUS) und EPSILON Doppelpendelbremse. Inkl. Schlauchpaket	-	-	-	-	-	-	-	□	11
Kransäule & Schwenkwerk										
N	niedrige Säule für Forwarderkrane (nicht in Verbindung mit GIRX39 bei S-Klasse)	-	□	□	□	-	-	-	-	6 / 7
N	niedrige Säule für Rückekran M70R	-	-	-	-	□	-	-	-	8
SB205	Schwenkbereich 205° (200° bei X-Klasse)	-	□	□	-	□	□	□	-	6 / 8 / 10
SB240	Schwenkbereich 240°	-	□	□	□	□	□	□	□	6 / 8 / 10
SB335	Schwenkbereich 335°	□	-	-	-	-	-	-	-	5
HND	Hubzylinder Niederdruck (max 200 bar) für M70F	-	□	-	-	-	-	-	-	
Grundgestell & Abstützung										
GT	Tiltgrundgestell inkl. 2xKippzylinder und Bolzen Zylinder-Gundgestell	-	□	□	□	-	-	-	-	6 / 7 / 13
GIRX41	integrierte Abstützung "RX41" mit Grundgestell und Schwenkwerk aus C Klasse "Epsolution" nicht bei C45F	□	-	-	-	-	-	-	-	13
GIRX39	integrierte Abstützung "RX39" mit Grundgestell und Schwenkwerk aus M Klasse "Epsolution"	-	□	-	-	-	-	-	-	13
GIRX39	integrierte Abstützung "RX39" mit Grundgestell und Schwenkwerk aus Q Klasse "Epsolution"	-	-	□	-	-	-	-	-	13
TVP	Stütztellerverlängerung 170mm mit Pendelteller für GIRX39/GIRX41 und SRX39	□	□	□	-	-	-	-	-	
TOG	Totpunkt gegenüber Sicherheitsventil (in Verb. mit GIRX gegenüber Abstützbalken Standard)	-	□	□	□	□	□	□	-	
TOU	Totpunkt über Abstützbalken (nur bei GIRX39/GIRX41)	□	□	□	-	-	-	-	-	
SFD38	Flap Down Abstützung mit 4280mm Abstützbreite (lose)	□	□	-	-	-	-	-	-	13
Steuerung										
PROF1	Prof1 Steuerung von Danfoss (Version 162F1128 und 162F1112, verkabelt)	□	□	□	-	-	-	-	-	14
DM8H	Danfoss PVG32 Load Sensing, druckeingestellt, 8 Sektionen, ohne Steuerung	□	-	-	-	-	-	-	-	14
DM9F	Danfoss PVG32 Load Sensing, druckeingestellt, 9 Sektionen, ohne Steuerung	□	□	□	-	-	-	-	-	14
DM10F	Danfoss PVG32 Load Sensing, druckeingestellt, 10 Sektionen, ohne Steuerung	□	□	□	-	-	-	-	-	14
HS	Hochsitzkonsole montiert, ohne Steuerung	□	-	-	-	-	-	-	-	14
Pendelbremse, Rotator, Gelenk										
BK118	MPB 100 Pendelbremse, G121 Rotator, verstärktes 4-Laschengelenk	□	-	-	-	-	-	-	-	13
BK120	G121 Rotator, verstärktes 4-Laschengelenk	□	-	-	-	-	-	-	-	
Kranbefestigung										
BK005	Bridensatz 8Stk. M24x1,5x1000 in Verb. mit GIRX41/SFD38/SRX39	□	□	-	-	-	-	-	-	
BK013	Bridensatz 8Stk. M30x1,5x1200 in Verb. mit GIRX39	-	□	□	-	-	-	-	-	
BK040	Bridensatz 8Stk. M24x100 12.9	-	□	-	-	□	-	-	-	
BK041	Bridensatz 10Stk. M24x100 12.9	-	-	□	-	-	□	-	-	
BK117	Bolzensatz 1Stk ø120, 2Stk ø60 in Verb. mit GT, ohne Sicherungsmuttern	-	□	□	□	-	-	-	-	
Holzgreifer										
FG27	Holzgreifer 0,26m²	□	□	-	-	-	-	-	-	14
FG37	Holzgreifer 0,36m²	□	□	□	-	□	-	-	-	14
FG43S	Holzgreifer 0,4m²	-	-	□	□	□	□	□	-	14
FG57X	Holzgreifer 0,5m²	-	-	□	□	-	□	□	-	14
FG31R	Restholzgreifer 0,36m²	□	□	□	□					14

□ Sonderausstattung ■ Serienausstattung ■ zusätzliche EPSILON Serienausstattung - nicht lieferbar

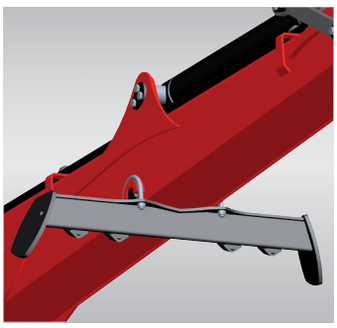

☐ **KM** Stammkamm

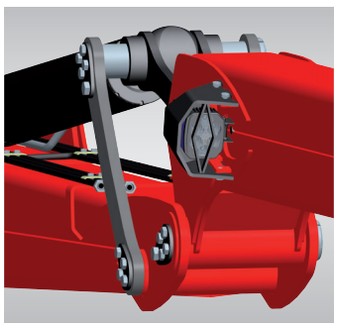

■ **LED** Scheinwerfer

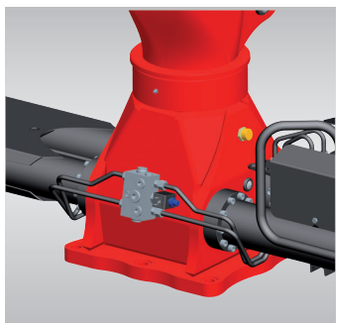

☐ **STV** Schwimmstellungsventil

Tilt Grundgestell

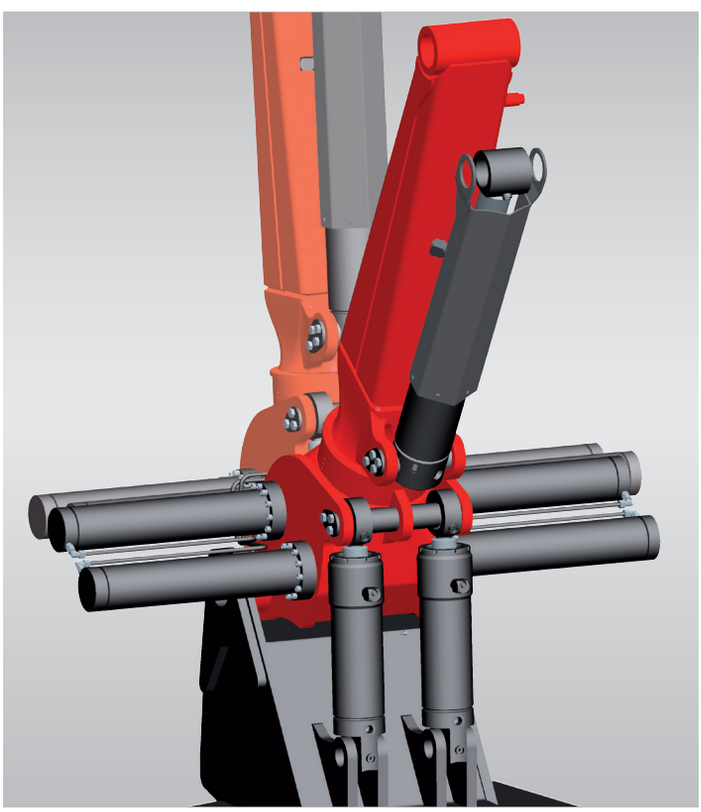

☐ **GT** Tiltgrundgestell

GIRX39 / GIRX41

☐ **GIRX39** integrierte Abstützung 3,9m
M30, Festigkeitsklasse 12.9, 42 Cr Mo 4v, Anzugsdrehmoment 900 Nm

☐ **GIRX41** integrierte Abstützung 4,1m
M24, Festigkeitsklasse 12.9, 42 Cr Mo 4v, Anzugsdrehmoment 450 Nm

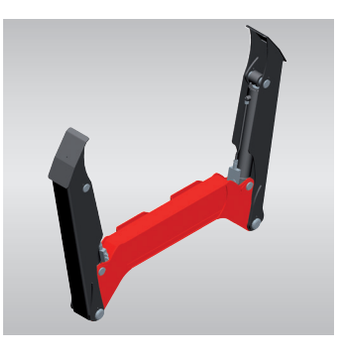

☐ **SFD38** Flap Down Abstützung lose M24, Festigkeitsklasse 12.9, 42 Cr Mo 4v, Anzugsdrehmoment 450 Nm

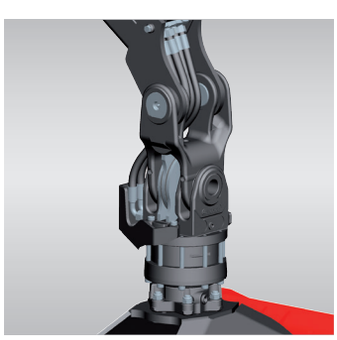

☐ **BK118** MPB 100 Pendelbremse, G121 Rotator, verstärktes 4-Laschengelenk

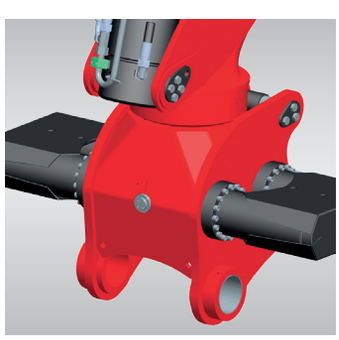

☐ **SPC** Zahnstangenüberwachung für Drehkabinen Vorbereitung

☐ Sonderausstattung ■ Serienausstattung

AUSSTATTUNGEN

DM8H

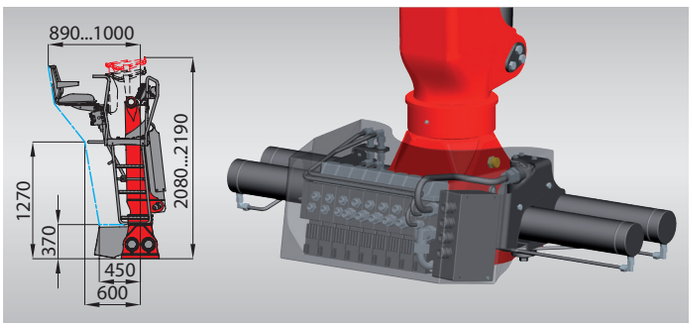

☐ **DM8H** Steuerschieber Danfoss montiert hinter Grundgestell
☐ **HS** Hochsitzkonsole montiert

Steuerungsvarianten

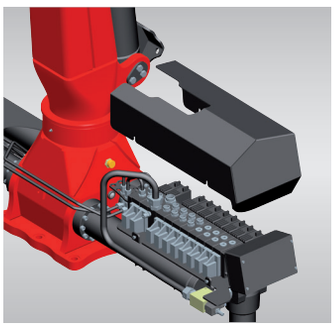

☐ **DM9F / DM10F** Steuerschieber Danfoss montiert auf Schwenkzylinder

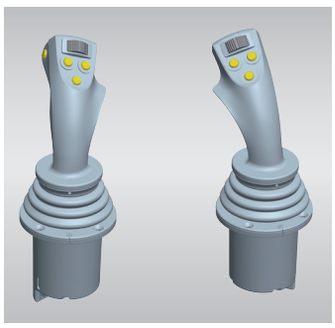

☐ **PROF1** 2 Stk. Danfoss Joysticks inkl. 10m Kabel, passend zu **DM8H / DM9F / DM10F**

GREIFER FÜR FORWARDER- UND RÜCKEKRANE

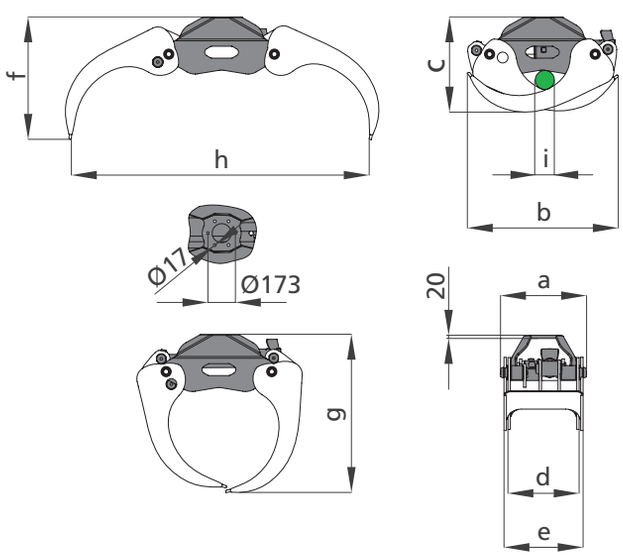

		FG27	FG37	FG43S	FG57X	FG31R
Greiffläche	[m2]	0,26	0,36	0,4	0,5	0,36
max. Last	[kg]	4000	4000	6000	9000	4000
max. Betriebsdruck	[MPa]	25	25	24	27	25
Schließkraft	[kN]	14,1	13,1	19,7	23,3	14,1
Gewicht	[kg]	170	180	260	320	200
a	[mm]	470	470	540	540	470
b	[mm]	820	930	950	1160	895
c	[mm]	540	570	600	690	575
d	[mm]	390	390	460	460	390
e	[mm]	440	440	520	520	470
f	[mm]	760	800	770	980	765
g	[mm]	860	920	1000	1150	910
h	[mm]	1480	1570	1880	2030	1580
i	[mm]	100	100	120	130	105

☐ Sonderausstattung ■ Serienausstattung

WIR MACHEN IHRE ARBEIT EFFIZIENTER. GARANTIERT

PALFINGER EPSILON VERLÄNGERT DIE GARANTIE
VON 2 AUF 3 JAHRE

Die neue Garantie bietet allerhand Vorteile.
Wir versprechen unseren Kunden nicht nur ausgezeichnete, langlebige und hochwertige Maschinen, sondern halten dieses Versprechen auch gleich ein.

PALFINGER EPSILON erhöht die Garantie für alle Produkte – unabhängig vom Segment – von zwei auf drei Jahre.*

*3 Jahre Garantie für Materialkosten auf tragende Teile, außer Greiferkörper & Greiferarme.

Die vollständigen Garantiebedingungen finden Sie in den Garantie- & Gewährleistungsrichtlinien vom 01.01.2016

WWW.PALFINGEREPSILON.COM

PALFINGER

EPSILON KRAN GMBH
Christophorusstraße 30
5061 Elsbethen-Glasenbach | Austria

Tel +43 662 629548-0
epsilon@palfinger.com

PR046 ist für den internationalen Gebrauch bestimmt. Die Verfügbarkeit einiger Modelle und die Serien- und Sonderausstattung kann von Land zu Land variieren.
EPSILON behält sich das Recht vor, jederzeit und ohne vorherige Ankündigung, Änderungen an Design und technischer Ausführung vorzunehmen, ohne sich in irgendeiner Weise zu verpflichten, diese auf bereits verkaufte Einheiten zu übertragen. Angaben, Beschreibungen und Bildmaterial entsprechen dem aktuellen Stand bei Drucklegung, können aber ebenfalls ohne vorherige Ankündigung geändert werden. Abbildungen können bestimmte Länderausführungen,Sonderausstattungen sowie nicht komplette Standardausführungen zeigen. Maßangaben unverbindlich. Traglastdarstellungen sind genormte Abbildungen und entsprechen nicht der optimalen Armstellung, in welcher die maximale Hublast erreicht werden kann.Standardausführungen zeigen. Maßangaben unverbindlich. Traglastdarstellungen sind genormte Abbildungen und entsprechen nicht der optimalen Armstellung, in welcher die maximale Hublast erreicht werden kann.

KP-PR046M1+DE